Electrolux PROFESSIONAL

Modulare Großküchengeräteserie 900XP Gas Cylindrical Boiling Pan 60lt indirect heat

Technisches Datenblatt
ARTIKEL #
MODELL #

NAME #

SIS #

AIA #

391232 (E9BSGHINF0)	Gas Kochkessel 60-l indirekt beheizt

Hauptmerkmale

- Deckel und Wanne aus Edelstahl, Seitenteile aus satiniertem Edelstahl zur einfachen Reinigung
- Alle wesentlichen Komponenten frontseitig gelagert für leichte Wartung.
- Bedienerfreundliche Regelblende.
- Gerät wird serienmäßig mit vier 50 mm Edelstahlfüßen geliefert (Edelstahlfußblenden als Option).
- Becken nahtlos in die Deckplatte eingeschweißt.
- Wasserbecken aus CrNiMo-Stahl 1.4401.
- Sicherheitsthermostat als Trockengehschutz.
- Kontinuierliche Wasserfüllung über manuellen Wasserhahn.
- Großer Ablauf mit manuellem Kugelventil für schnelles Leeren des Beckens.
- Gerät mit IPX5 Strahlwasserschutz.
- Ausgussrohr und -hahn sind leicht von außen zu reinigen.
- Ergonomie: einzigartiges Verhältnis zwischen Kesseldurchmesser und -Höhe. Kesseltiefe erleichtert Umrühren und schonenden Umgang mit den Garprodukten.
- Über externes Ventil kann manuell überschüssige Luft aus dem Doppelmantel während der Aufheizphase abgeblasen werden.
- Tiefgezogener Kessel und Deckel aus CrNiMo-Stahl 1.4401.
- Großer Auslaufhahn für sicheres und müheloses Leeren des Kessels.
- Manometer für korrekte Regelung der Funktionen.
- Kein Überschreiten der Kochtemperaturen, rasche Reaktion.
- Produkte werden gleichmäßig im Boden und den Seitenwänden des Kessels durch ein indirektes Heizsystem erwärmt durch im Doppelmantel erzeugten Dampf von 110° C.
- Runder Kessel zum Kochen, Dünsten oder Pochieren aller Produktarten.
- Ein Sicherheitsventil schützt vor zu niedrigem Wasserstand.
- Sicherheitsventil zum Vermeiden von Dampfüberdruck im Doppelmantel.
- Magnetventil zum Befüllen mit Kalt- und Warmwasser.
- Das besondere Design der Regelschalter schützt vor Wassereindringen.
- Energieregelung über Regelschalter.
- Extra starker Innenrahmen aus Edelstahl.
- Rechtwinklige Seitenkanten für bündige Verbindung ohne Ritzen und Schmutzecken.
- Die Mindestlast für die korrekte Funktion beträgt 20 Liter.

Genehmigung:

Konstruktion

- Außenverkleidung aus Edelstahl mit Scotch Brite Schliff.
- Gerät mit rechtwinkligen Seitenkanten für bündige Verbindung der Gerät nebeneinander ohne Ritzen und Schmutzecken.
- 2 mm dicke Deckplatte aus Edelstahl.
- Verstärkte Edelstahldeckplatte als Arbeitsplatte für starke Belastung.
- Robuste Edelstahlbrenner mit Flammenwächter, geschützter Zündflamme und optimierter Verbrennung.
- IPx4-Wasserschutz.

Nachhaltigkeit

- Geschlossenes Heizsystem - keine Energieverschwendung
- Festsitzender Deckel reduziert die Kochzeit und spart Energiekosten.
- Druckschalterregelung überwacht den Verbrauch von Energie und Wasser.

Serienmäßiges Zubehör

- 1 St. ANTIKORROSIONSMITTEL F. WASSER DW-KESSEL PNC 927222

Optionales Zubehör

• Verbindungs-/Dichtungsmittel	PNC 206086	❑
• Rückstromverhinderer, 150 mm Ø	PNC 206132	❑
• Adapterring für Abgaskondensator, 150 mm Ø	PNC 206133	❑
• Satz mit 4 Rollen, 2 schwenkbar mit Bremse	PNC 206135	❑
• 1 Satz geflanschte Füße	PNC 206136	❑
• Front-Sockelblende, 800 mm	PNC 206148	❑
• Front-Sockelblende, 1000 mm	PNC 206150	❑
• Front-Sockelblende, 1200 mm	PNC 206151	❑
• Front-Sockelblende, 1600 mm	PNC 206152	❑
• Front-Fußblende, 800 mm (nicht für Kühl-/Tiefkühl-Unterschrank)	PNC 206176	❑
• Front-Fußblende, 1000 mm (nicht für Kühl-/Tiefkühl-Unterschrank)	PNC 206177	❑
• Front-Fußblende, 1200 mm (nicht für Kühl-/Tiefkühl-Unterschrank)	PNC 206178	❑
• Front-Fußblende, 1600 mm (nicht für Kühl-/Tiefkühl-Unterschrank)	PNC 206179	❑
• 1 Paar seitliche Fußblenden, nicht für Kühl-/Tiefkühlunterschrank	PNC 206180	❑
• 2 Blenden für Servicekanal für einseitige Installation	PNC 206181	❑
• 2 Blenden für Servicekanal für Rücken-an-Rücken-Installation von Tischgeräten auf Unterbau	PNC 206202	❑
• 4 Füße für Sockelaufstellung (nicht für Serie 900 Stand-Grillgerät)	PNC 206210	❑
• Abgaskondensator für Vollmodul, 150 mm Ø	PNC 206246	❑
• Rückseitiger Abgaskamin, 800 mm	PNC 206304	❑
• Unterkonstruktion für Fußmontage oder fahrbar 800 mm (XP700-900)	PNC 206367	❑
• Netzgitter für Abzugskanal, 400 mm (700XP/900)	PNC 206400	❑
• 2 Seitenblenden für freistehende Geräte	PNC 216134	❑
• 1-teiliger Nudeleinsatz für 60-Liter-Kochkessel	PNC 921626	❑
• ANTIKORROSIONSMITTEL F.WASSER DW-KESSEL	PNC 927222	❑
• Druckregler für Gasgeräte	PNC 927225	❑

Das Unternehmen behält sich das Recht auf Änderungen der Spezifikation vor.

2024.05.08

Modulare Großküchengeräteserie 900XP Gas Cylindrical Boiling Pan 60lt indirect heat

Front

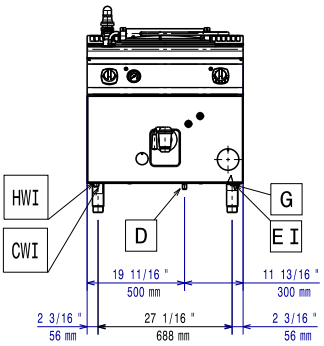

Seite

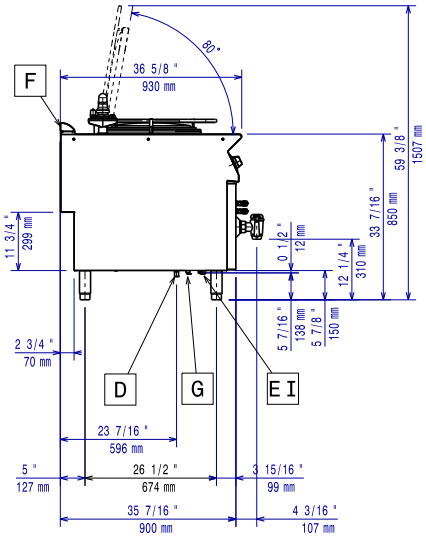

CWI1 = Kaltwasserzulauf
D = Ablauf
EI = Elektroanschluss
G = Gasanschluss
HWI = Warmwasserzulauf

oben

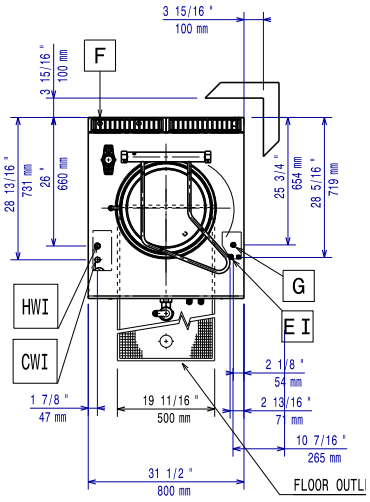

Elektrisch

Netzspannung:	
391232 (E9BSGHINF0)	230 V/1N ph/50 Hz
Gesamt-Watt	0.1 kW

Gas

Gasleistung:	14 kW
Standardgasart:	Erdgas
Gasart, Option:	Erdgas
Gaszufuhr:	1/2"

Schlüsselinformation

Nettogewicht:	115 kg
Versandgewicht:	116 kg
Versandhöhe:	1180 mm
Versandlänge:	880 mm
Versandtiefe:	1140 mm
Versandvolumen:	1.18 m³

No clearance needed on rear sides of unit if wall is of non combustible type. If wall is combustible, minimum 50 mm wall clearance should be maintained.

Zertifizierungsgruppe	N9PIG

Das Unternehmen behält sich das Recht auf Änderungen der Spezifikation vor.

2024.05.08